习题二　T2

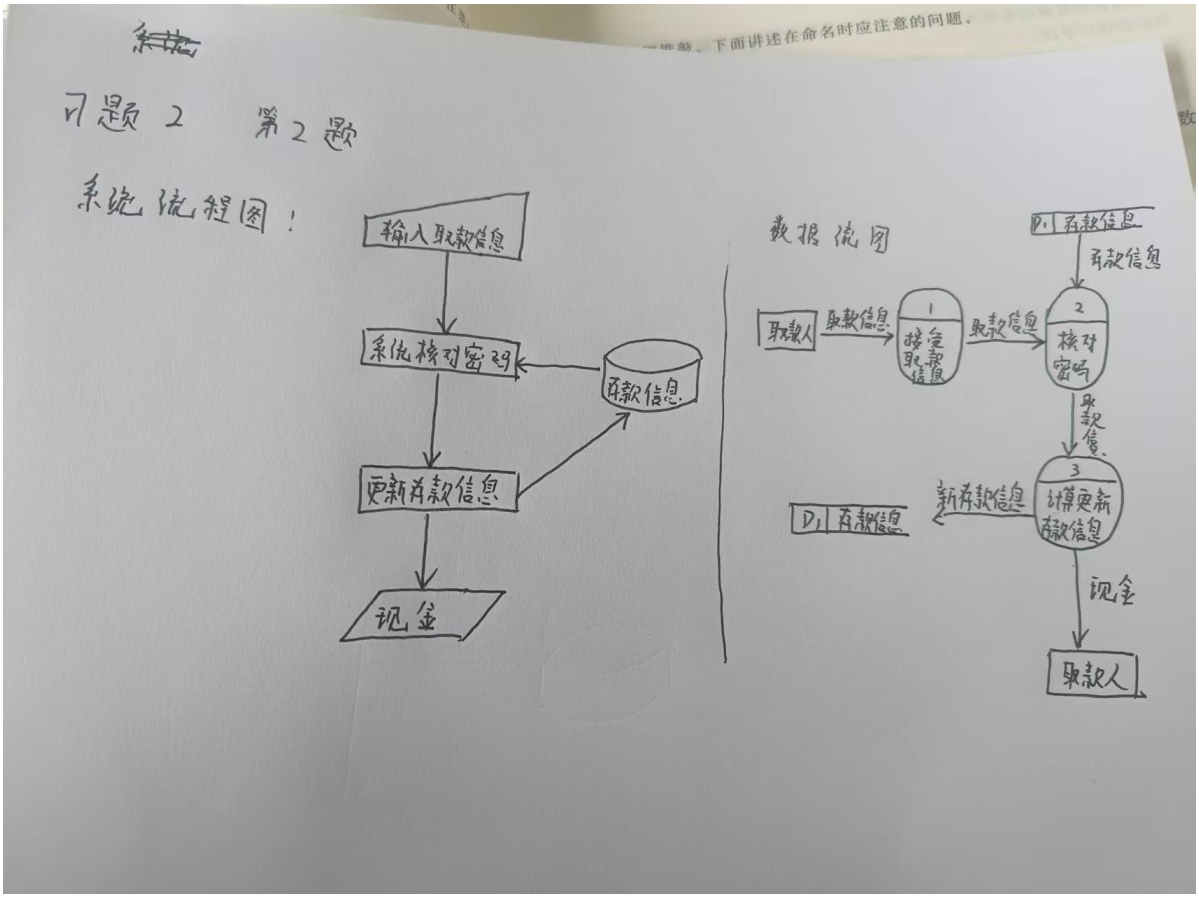
习题 2　第2题
系统流程图：
输入取款信息
系统核对密码
存款信息
更新存款信息
现金
数据流图
D1 存款信息
存款信息
取款人
取款信息
1
读取存款信息
取款信息
2
核对密码
取款信息
3
计算更新存款信息
新存款信息
D1 存款信息
现金
取款人

习题三　T5

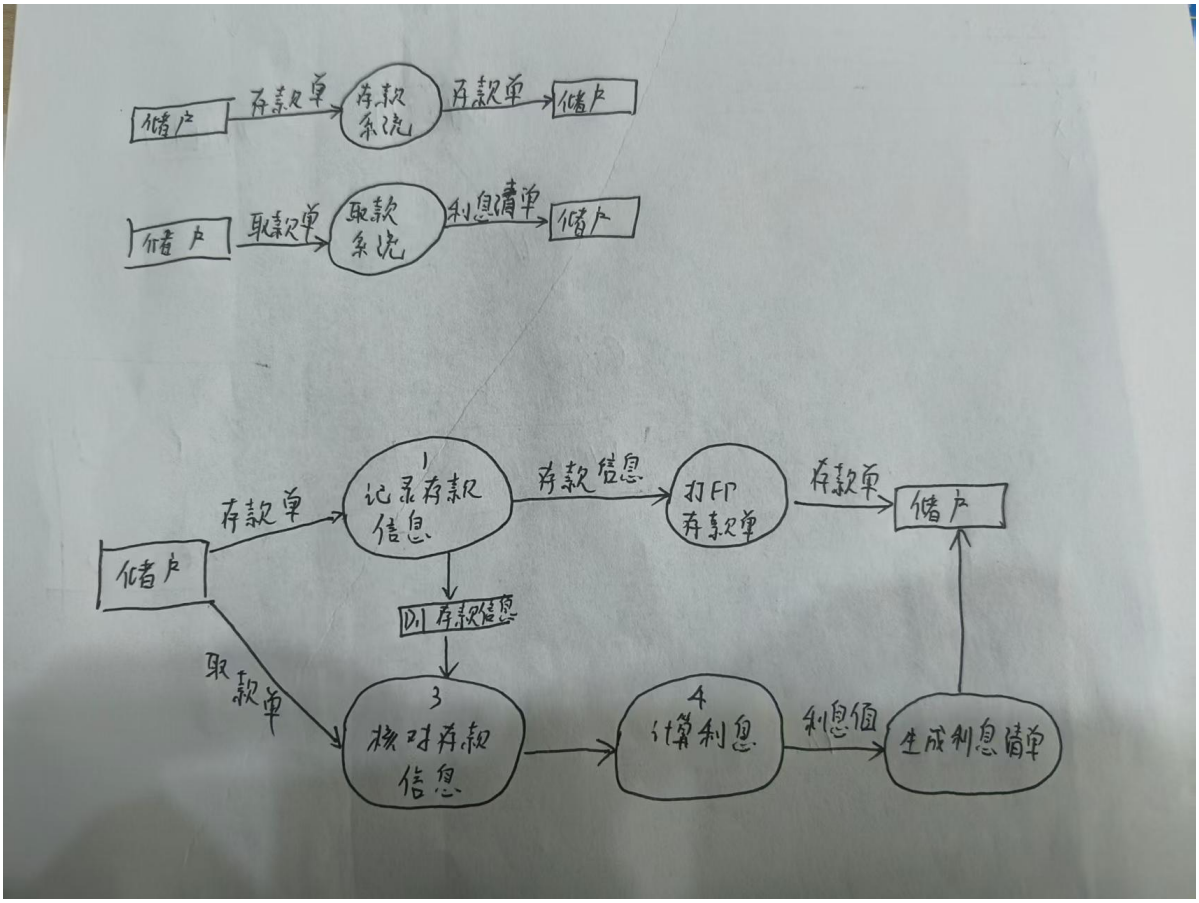
储户
存款单
存款系统
存款单
储户
储户
取款单
取款系统
利息清单
储户
储户
存款单
1
记录存款信息
存款信息
打印存款单
存款单
储户
2
存款信息
取款单
3
核对存款信息
4
计算利息
利息值
生成利息清单

习题四　T13

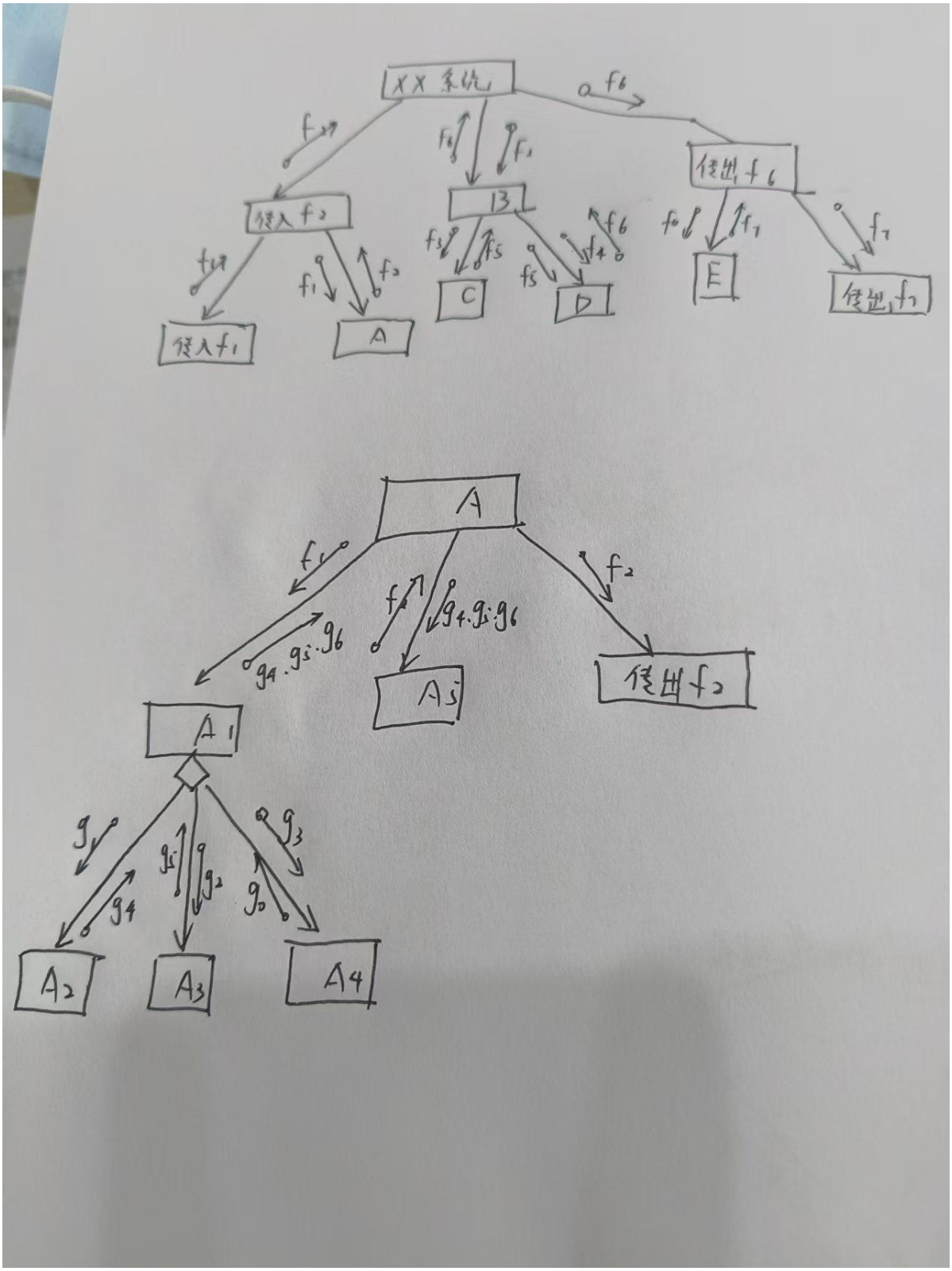

习题五　T8

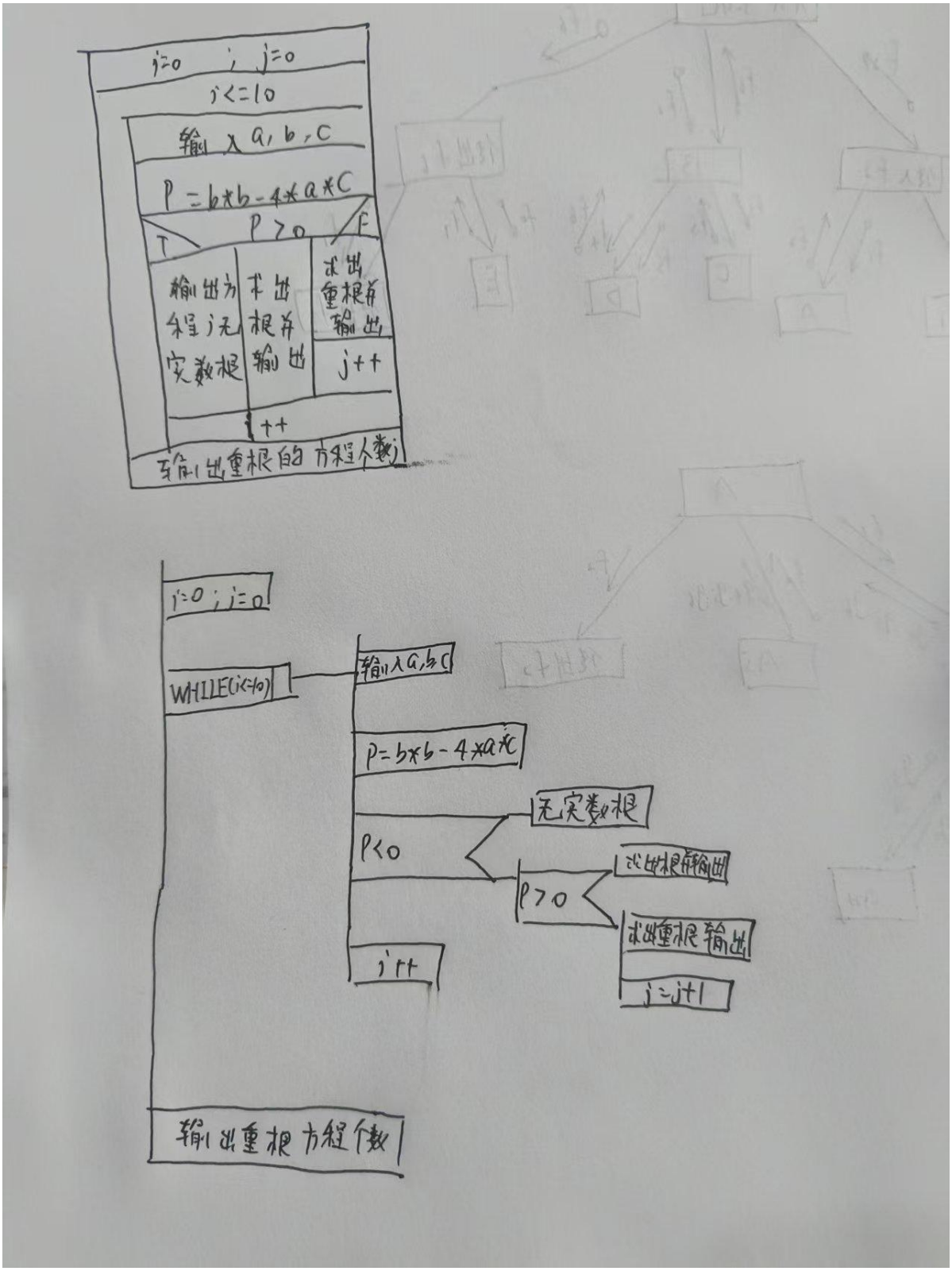
i=0 ; j=0
i<=10
输入a,b,c
P=b*b-4*a*c
P>0
T
F
输出为零或无实数根
求出根并输出
求出重根并输出
j++
i++
输出重根的方程个数
i=0;j=0
WHILE(i<=10)
输入a,b,c
P=b*b-4*a*c
无实数根
P<0
P>0
i++
j=j+1
输出重根方程个数

习题五　T11

